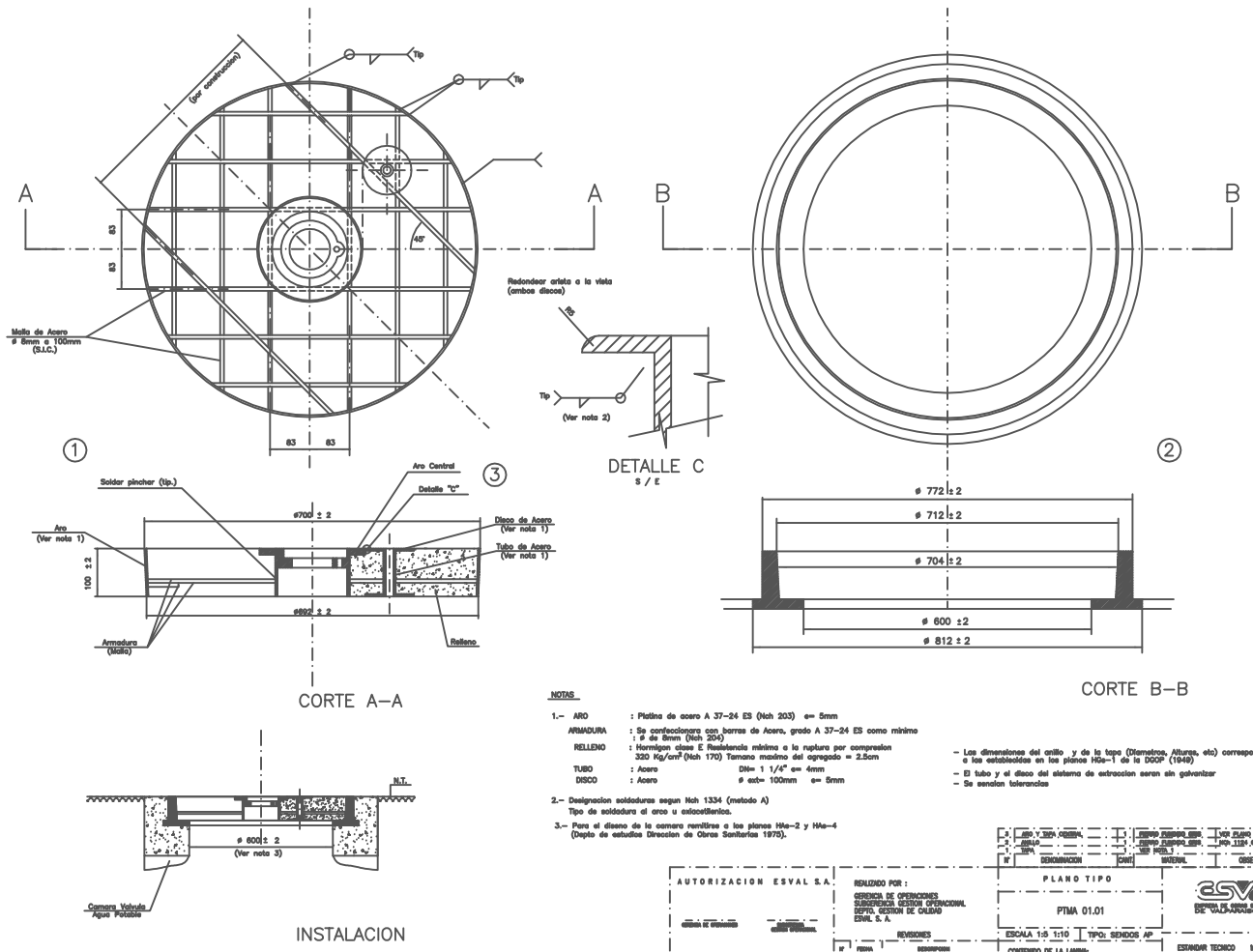

NOTAS

1.– ARO : Platina de acero A 37–24 ES (Nch 203) e= 5mm

ARMADURA : Se confeccionara con barras de Acero, grado A 37–24 ES como minimo : ø de 8mm (Nch 204)

RELLENO : Hormigon clase E Resistencia minima a la ruptura por compresion 320 Kg/cm² (Nch 170) Tamano maximo del agregado = 2.5cm

TUBO : Acero DN= 1 1/4" e= 4mm

DISCO : Acero ø ext= 100mm e= 5mm

2.– Designacion soldaduras segun Nch 1334 (metodo A)
Tipo de soldadura el arco u oxiacetilenica.

3.– Para el diseno de la camara remitirse a los planos HAs–2 y HAs–4 (Depto de estudios Direccion de Obras Sanitarias 1975).

– Las dimensiones del anillo y de la tapa (Diametros, Alturas, etc) corresponden a los establecidas en los planos HGs–1 de la DOOP (1949)

– El tubo y el disco del sistema de extraccion seran sin galvanizar

– Se senalan tolerancias

Nº	DENOMINACION	CANT.	MATERIAL	OBSERVACIONES
3	ARO Y TAPA CENTRAL	1	FIERRO FUNDIDO GRIS	VER PLANO TIPO PTMA 01.02
2	ANILLO	1	FIERRO FUNDIDO GRIS	NCh 1124 ANEXO 16
1	TAPA	1	VER NOTA 1	

AUTORIZACION ESVAL S.A.

GERENCIA DE OPERACIONES — SUBGERENCIA GESTION OPERACIONAL

DEPTO. GESTION DE CALIDAD — PROFESIONAL

REALIZADO POR :
GERENCIA DE OPERACIONES
SUBGERENCIA GESTION OPERACIONAL
DEPTO. GESTION DE CALIDAD
ESVAL S. A.

REVISIONES

Nº	FECHA	DESCRIPCION

DIBUJO : PATRICIO ASTORGA S.

PLANO TIPO

PTMA 01.01

ESCALA 1:5 1:10 TIPO: SENDOS AP

CONTENIDO DE LA LAMINA:
TAPA HORMIGON ARMADO Y ANILLO DE FUNDICION GRIS PARA CAMARA DE VALVULA DE AP T/CALZ. ACERA

ESVAL
EMPRESA DE SERVICIOS SANITARIOS DE VALPARAISO S.A.

ESTANDAR TECNICO MA 01–00

LAMINA Nº 01 DE 04

FECHA :

REVISION